Ten dokument jest wyłączną własnością DOMAX Sp. z o.o. Nie może być kopiowany w całości, ani w części bez pisemnej zgody DOMAX Sp. z o.o. Jego zawartość nie może być udostępniana osobą trzecim, ani używana do nieautoryzowanych celów. Naruszenia będą ścigane.

Rew.	Opis	Data	Zmienił	Zatwierdził
A	Zmiana wielkości otworów	10.12.2020	D.Kozłowski	

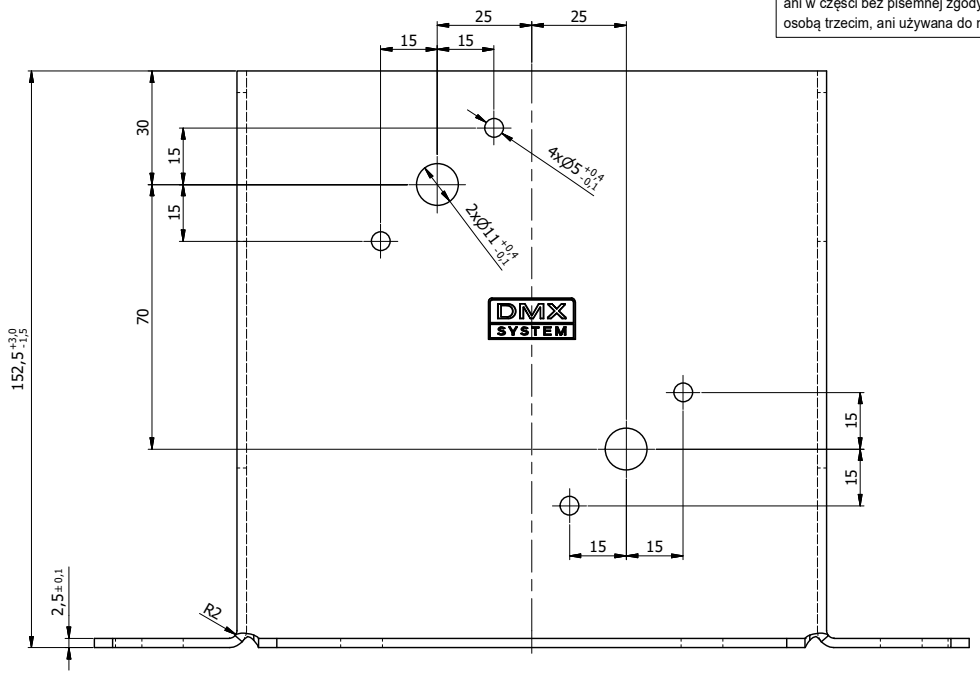

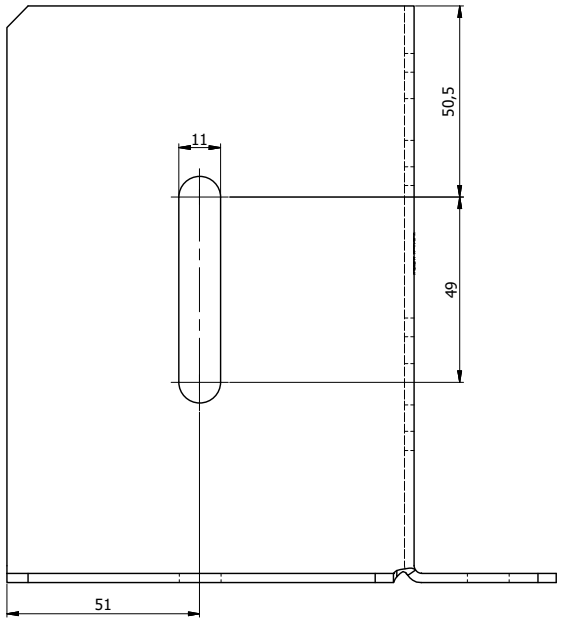

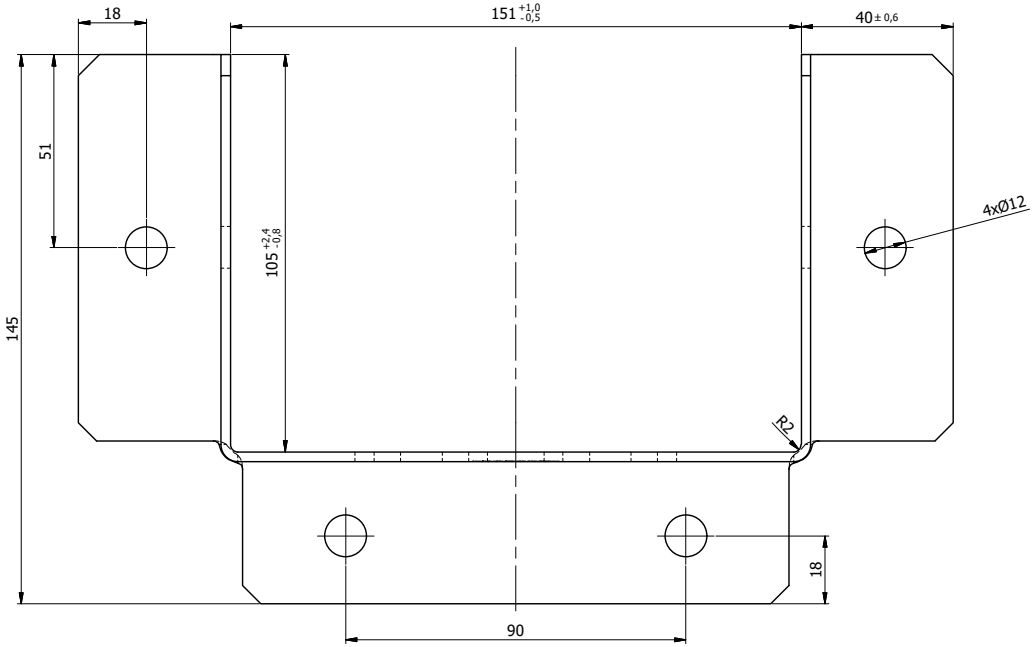

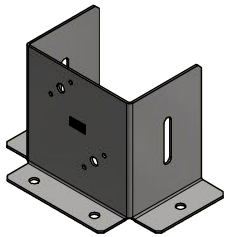

Uwagi:
1. Tolerancje ogólne PN-EN 22768 mK

Poz.	Detal	Ilość	Opis	Materiał	Pow. [dm2]	Waga [kg]
1	Podstawa	1	PSP DX 150-R	DX51D+Z	13,65	1,286

Projektował	Sprawdził: K. Rytlewski	Zatwierdził	Kod
Kreślił: K. Rytlewski			
Index: 4857	Data: 22.09.2016		

domax
DOMAX Sp. z o.o.

Podstawa słupa PSP DX 150

PSP DX 150

Arkusz 1/1

Rewizja A