Ten dokument jest wyłączną własnością DOMAX Sp. z o.o. Nie może być kopiowany w całości, ani w części bez pisemnej zgody DOMAX Sp. z o.o. Jego zawartość nie może być udostępniana osobą trzecim, ani używana do nieautoryzowanych celów. Naruszenia będą ścigane.

Rew.	Opis	Data	Zmienił	Zatwierdził

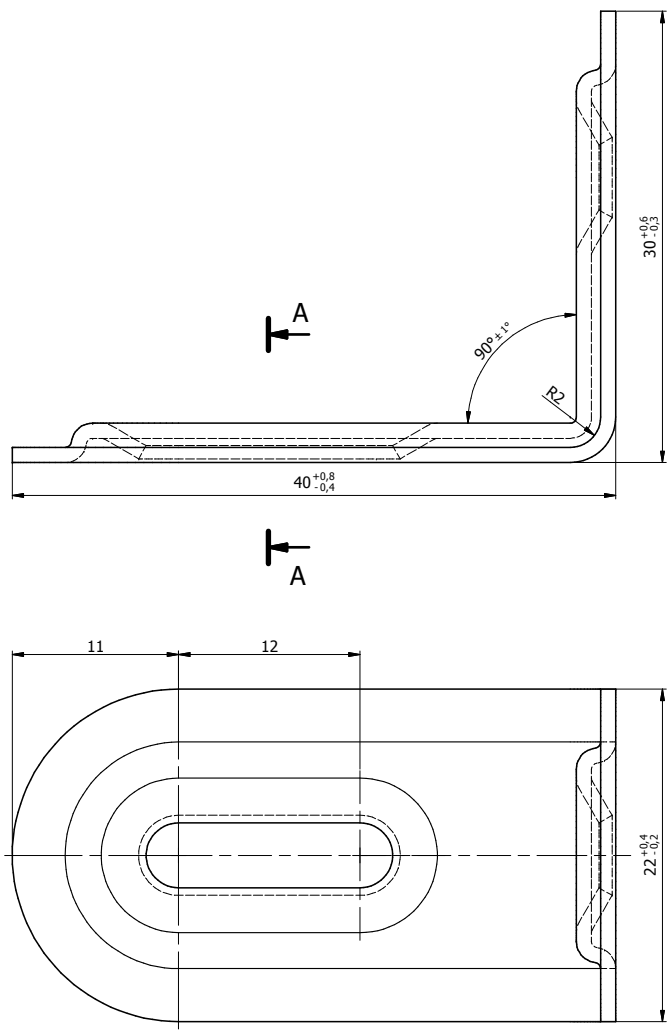

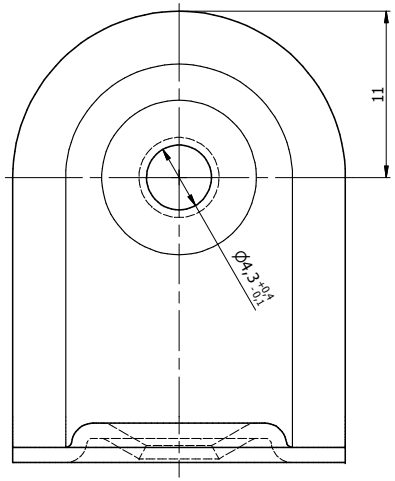

A-A

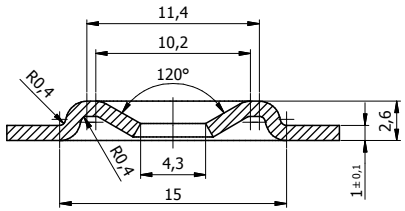

Uwagi:
1. Tolerancje ogólne PN-EN 22768 mK.

Poz.	Detal	Ilość	Opis	Materiał	Pow. [cm2]	Waga [g]
1	Blacha	1	x1-66,9x22	DC01	30,0	10,9

Projektował	Sprawdził	Zatwierdził	Skala
			2 : 1

Kreślił: K. Rytlewski

Index | Data: 15.09.2017

Arkusz: 1/1

Rewizja:

domax
DOMAX Sp. z o.o.

Kątownik FKS 2

FKS 2

Indeks	Zabezpieczenie antykorozyjne	Grubość	Kolor
448121	Cynk galwaniczny Fe/Zn 12	12 µm	złoty
448123	Powłoka malarska proszkowa	60 µm	biały