Ten dokument jest wyłączną własnością DOMAX Sp. z o.o. Nie może być kopiowany w całości, ani w części bez pisemnej zgody DOMAX Sp. z o.o. Jego zawartość nie może być udostępniana osobą trzecim, ani używana do nieautoryzowanych celów. Naruszenia będą ścigane.

Rew.	Opis	Data	Zmienił	Zatwierdził

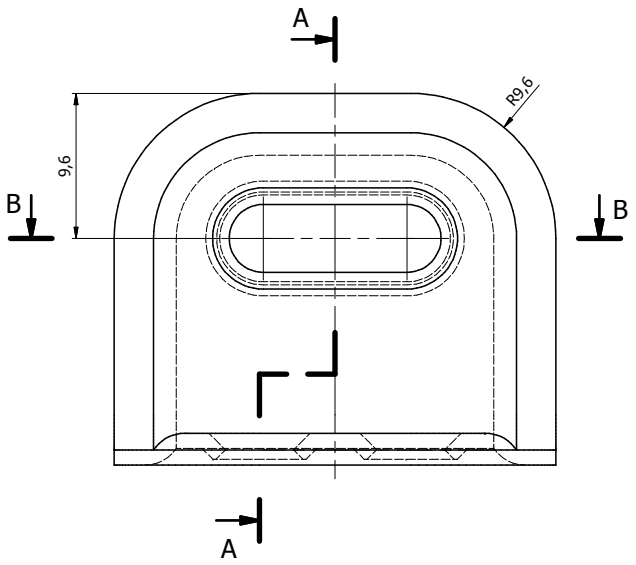

A-A

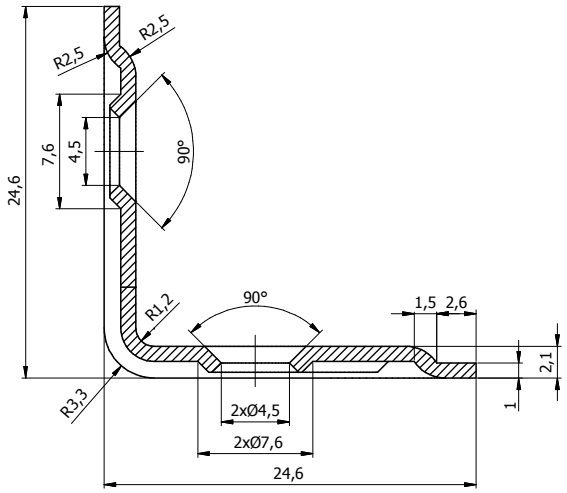

B-B

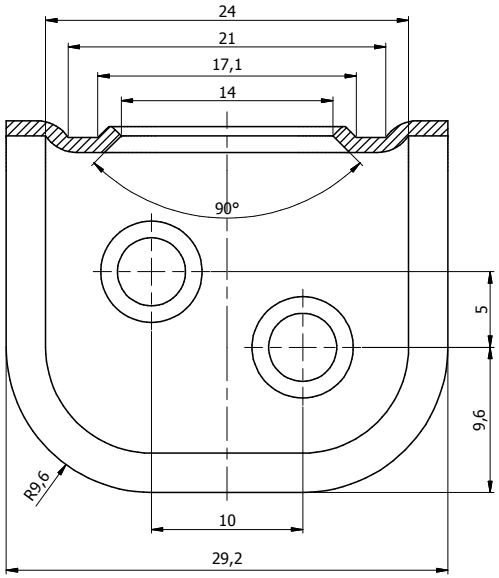

Uwagi:
1. Tolerancje ogólne PN-EN 22768 mK.

Poz.	Detal	Ilość	Opis	Materiał	Pow. [cm2]	Waga [g]
1	Blacha	1	x1-47x30	DC01	26,2	9,5

Projektował: K. Rytlewski	Sprawdził	Zatwierdził	Skala 2 : 1
Kreślił: K. Rytlewski			
Index	Data 15.09.2017		Arkusz 1/1
domax DOMAX Sp. z o.o.	Kątownik FKS 1		
	FKS 1		Rewizja

Indeks	Zabezpieczenie antykorozyjne	Grubość	Kolor
448111	Cynk galwaniczny Fe/Zn 12	12 µm	złoty
448113	Powłoka malarska proszkowa	60 µm	biały