Ten dokument jest wyłączną własnością DOMAX Sp. z o.o. Nie może być kopiowany w całości, ani w części bez pisemnej zgody DOMAX Sp. z o.o. Jego zawartość nie może być udostępniana osobą trzecim, ani używana do nieautoryzowanych celów. Naruszenia będą ścigane.

Rew.	Opis	Data	Zmienił	Zatwierdził

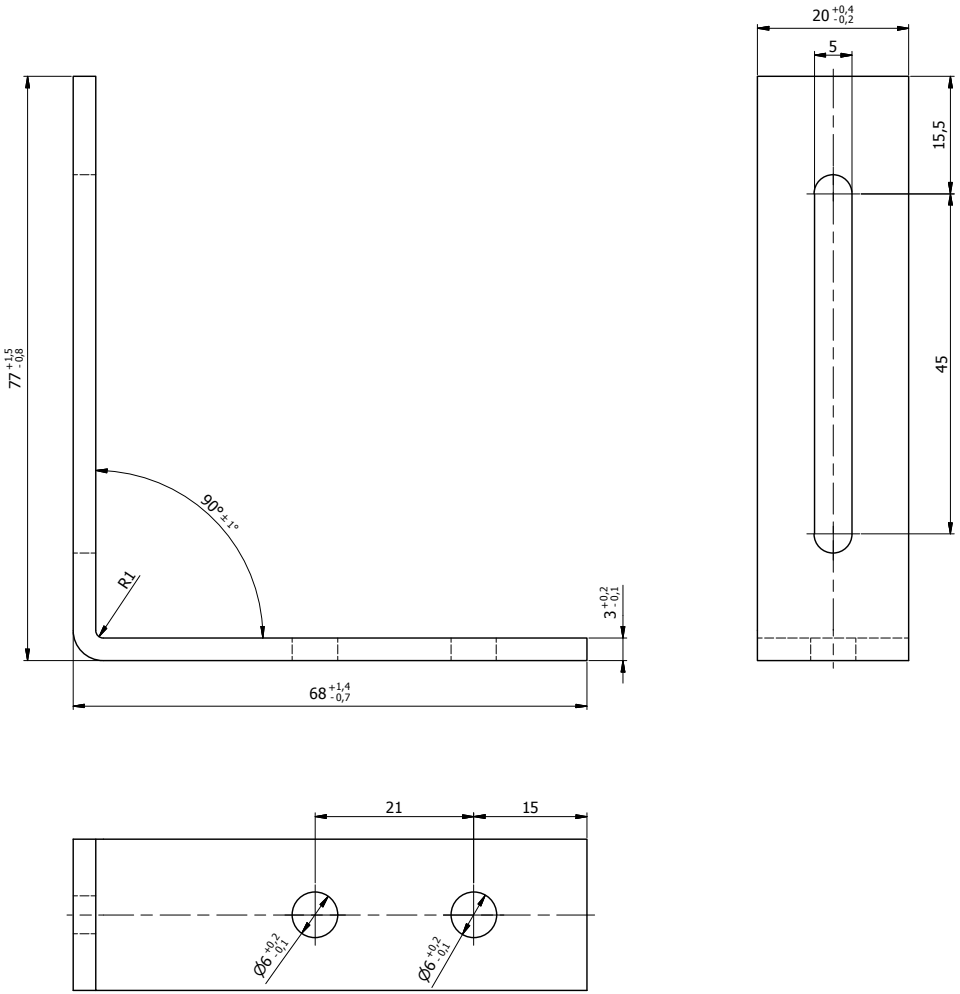

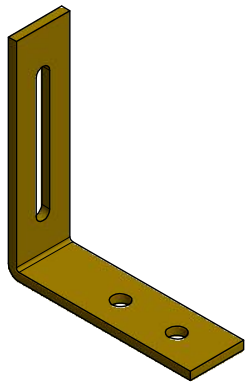

Uwagi:
1. Tolerancje ogólne PN-EN 22768 mK

Poz.	Ilość	Detal	Opis	Materiał	Waga [kg]
1	1	Blacha	x3,0-140x20	DC01	0,06

Projektował	Sprawdził: K.Rytlewski	Zatwierdził	Kod
Kreślił: I.Kwiek			
Index	Data: 06.03.2015	Kątownik KR 1	Arkusz
domax DOMAX Sp. z o.o.		Kątownik z regulacją	
		KR 1	Rewizja