Ten dokument jest wyłączną własnością DOMAX Sp. z o.o. Nie może być kopiowany w całości, ani w części bez pisemnej zgody DOMAX Sp. z o.o. Jego zawartość nie może być udostępniana osobą trzecim, ani używana do nieautoryzowanych celów. Naruszenia będą ścigane.

Rew.	Opis	Data	Zmienił	Zatwierdził

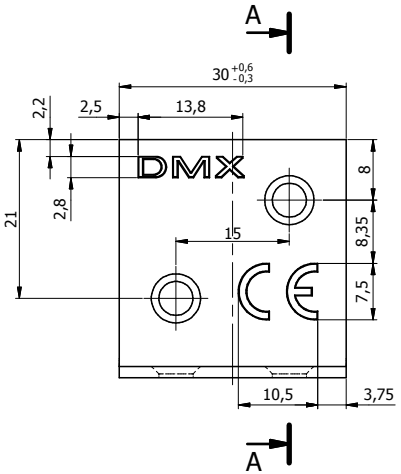

A-A

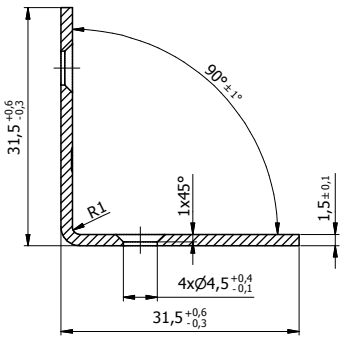

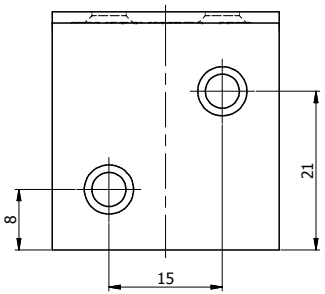

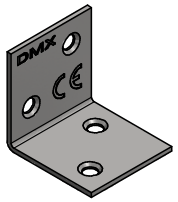

Uwagi:
1. Tolerancje ogólne PN-EN 22768 mK.
2. Zabezpieczenie antykorozyjne Z275 wg PN-EN 10346.
3. Cechy nabijać na głębokość 0,1 [mm].
4. Dpuszcza się wykonanie wyłącznie z jedną cechą w postaci zwykłego napisu DMX, w miejscu innym, niż wskazane na rysunku.

Poz.	Detal	Ilość	Opis	Materiał	Pow. [dm2]	Waga [kg]
1	Blacha	1	x1,5-60x30	DX51D	0,39	0,020

Projektował: K. Rytlewski	Sprawdził	Zatwierdził	Skala: 1:1
Kreślił: K. Rytlewski			
Index: 40114	Data: 03.08.2017		Arkusz: 1/1
domax DOMAX Sp. z o.o.	Kątownik KSO 1		
	KSO 1		Rewizja